Satel

NAVY

navy_int 05/17

PL CYFROWA CZUJKA RUCHU I ZBICIA SZYBY

EN DIGITAL MOTION AND GLASS-BREAK DETECTOR

DE DIGITALER BEWEGUNGS- UND GLASBRUCHMELDER

RU ЦИФРОВОЙ ИЗВЕЩАТЕЛЬ ДВИЖЕНИЯ И РАЗБИТИЯ СТЕКЛА

UA ЦИФРОВИЙ СПОВІЩУВАЧ РУХУ ТА РОЗБИТТЯ СКЛА

FR DETECTEUR NUMERIQUE DE MOUVEMENT ET DE BRIS DE VITRE

NL DIGITALE BEWEGING EN GLASBREUK DETECTOR

IT RILEVATORE DIGITALE DI MOVIMENTO E DI ROTTURA DI VETRO

ES DETECTOR DIGITAL DE MOVIMIENTO Y ROTURA DE CRISTAL

CZ DIGITÁLNÍ DETEKTOR POHYBU A TŘÍŠTĚNÍ SKLA

SK DIGITÁLNY DETEKTOR POHYBU S DETEKTOROM ROZBITIA OKNA

GR ΨΗΦΙΑΚΟΣ ΑΝΙΧΝΕΥΤΗΣ ΚΙΝΗΣΗΣ ΚΑΙ ΘΡΑΥΣΗΣ ΚΡΥΣΤΑΛΛΟΥ

HU DIGITÁLIS MOZGÁS- ÉS ÜVEGTÖRÉSÉRZÉKELŐ

Satel

SATEL sp. z o.o.
ul. Budowlanych 66; 80-298 Gdansk, POLAND
tel. +48 58 320 94 00; www.satel.eu

PL

Czujka NAVY umożliwia wykrycie ruchu w chronionym obszarze i wykrycie zbicia szyby.

WŁAŚCIWOŚCI

- Czujnik ruchu PIR i czujnik zbicia szyby w jednej obudowie.
- Dwa niezależne wyjścia alarmowe.
- Regulowana czułość detekcji obu czujników.
- Podwójny pyroelement.
- Cyfrowy algorytm detekcji ruchu.
- Opcja odporności na ruch zwierząt o wadze do 15 kilogramów.
- Cyfrowa kompensacja temperatury.
- Zaawansowana dwutorowa analiza dźwięku.
- Dwukolorowa dioda LED do sygnalizacji alarmu.
- Zdalne włączanie/wyłączanie diody LED.
- Pamięć alarmu.
- Nadzór toru sygnałowego czujnika PIR i napięcia zasilania.
- Ochrona sabotażowa przed otwarciem obudowy.

OPIS

Czujka zgłasza alarm w następujących przypadkach:
- wykrycie ruchu w chronionym obszarze;
- zarejestrowanie w czasie krótszym niż 4 sekundy kolejno dźwięku niskiej (uderzenie) i wysokiej (tłuczenie szkła) częstotliwości.

Funkcje nadzoru
W przypadku spadku napięcia poniżej 9 V (±5%) na czas dłuższy niż 2 sekundy lub uszkodzenia toru sygnałowego czujnika PIR, czujka zgłosi awarię. Awaria sygnalizowana jest włączeniem wyjścia alarmowego czujnika ruchu PIR oraz świeceniem diody LED na czerwono. Sygnalizacja awarii trwa przez cały czas jej występowania.

Zdalne włączanie/wyłączanie diody LED
Zdalne włączanie/wyłączanie diody LED jest możliwe, gdy zworka na kołkach LED założona jest w pozycji OFF. Zdalne włączanie/wyłączanie diody LED umożliwia zacisk LED. Dioda LED jest włączona, gdy na zacisk podana jest masa. Dioda LED jest wyłączona, gdy zacisk jest odcięty od masy. Do zacisku można podłączyć wyjście centrali alarmowej typu OC zaprogramowane np. jako WSKAZNIK TRYBU SERWISOWEGO, PRZEŁĄCZNIK BISTABILNY lub WSKAŹNIK TESTU WEJŚĆ.

Pamięć alarmu
Jeżeli włączona jest dioda LED, czujka może sygnalizować pamięć alarmu. Włączanie/wyłączanie pamięci alarmu umożliwia zacisk MEM. Pamięć alarmu jest włączona, gdy na zacisk podana jest masa. Pamięć alarmu jest wyłączona, gdy zacisk jest odcięty od masy. Jeżeli pamięć alarmu jest włączona i będzie miał miejsce alarm, dioda LED zacznie migać (na czerwono – czujnik ruchu; na zielono – czujnik zbicia szyby). Sygnalizacja pamięci alarmu będzie trwała do czasu ponownego włączenia pamięci alarmu (podania masy na zacisk MEM). Wyłączenie pamięci alarmu nie kończy sygnalizacji pamięci alarmu. Do zacisku MEM można podłączyć wyjście centrali alarmowej typu OC zaprogramowane np. jako WSKAŹNIK CZUWANIA.

PŁYTKA ELEKTRONIKI

① mikrofon.
② zaciski:
- **TMP** wyjście sabotażowe (NC);
- **NCG** wyjście alarmowe czujnika zbicia szyby (przekaźnik NC);
- **NCP** wyjście alarmowe czujnika ruchu PIR (przekaźnik NC);
- **MEM** włączanie/wyłączanie pamięci alarmu;
- **LED** włączanie/wyłączanie diody LED;
- **COM** masa;
- **12V** wejście zasilania;

③ dwukolorowa dioda LED sygnalizująca:
- alarm wywołany przez czujnik ruchu PIR – świeci na czerwono przez 2 sekundy;
- pamięć alarmu wywołanego przez czujnik ruchu PIR – miga na czerwono;
- alarm wywołany przez czujnik zbicia szyby – świeci na zielono przez 2 sekundy;
- pamięć alarmu wywołanego przez czujnik zbicia szyby – miga na zielono;
- zarejestrowanie dźwięku niskiej częstotliwości – świeci na zielono przez 0,5 sekundy;
- tryb testowy czujnika zbicia szyby – krótki błysk na zielono co 3 sekundy;
- awaria – świeci na czerwono;
- rozruch – miga na przemian na czerwono i zielono.

④ podwójny pyroelement. **Nie należy dotykać pyroelementu, aby go nie zabrudzić.**
⑤ kołki do konfiguracji czujki:
- **PET** włączenie/wyłączenie opcji odporności na zwierzęta. Opcja jest włączona, gdy zworka jest założona w pozycji ON (rys. 2).
- **TST** włączenie/wyłączenie trybu testowego czujnika zbicia szyby. W trybie testowym czujnik zgłasza alarm po zarejestrowaniu dźwięku wysokiej częstotliwości (dźwięku tłuczonego szkła). Tryb testowy jest włączony, gdy zworka jest założona w pozycji ON (rys. 2).
- **LED** włączenie/wyłączenie diody LED. Dioda LED jest włączona, gdy zworka jest założona w pozycji ON (rys. 2) – zdalne włączanie/wyłączanie diody LED jest wówczas niemożliwe.

⑥ styk sabotażowy.
⑦ otwór na wkręt mocujący.
⑧ potencjometr do regulacji czułości czujnika PIR.
⑨ potencjometr do regulacji czułości czujnika zbicia szyby.

EN

The NAVY detector allows detection of motion in the protected area and glass break detection.

FEATURES

- PIR motion sensor and glass-break sensor in one enclosure.
- Two independent alarm outputs.
- Adjustable detection sensitivity of both sensors.
- Dual element pyrosensor.
- Digital motion detection algorithm.
- Pet immunity up to 15 kg.
- Digital temperature compensation.
- Advanced two-path sound analysis.
- Bi-color LED to indicate alarm status.
- Remote LED enable/disable.
- Alarm memory.
- Supervision of PIR sensor signal path and supply voltage.
- Tamper protection against cover removal.

DESCRIPTION

The alarm will be triggered when:
- PIR sensor detects motion;
- glass-break sensor registers a low frequency sound (impact) followed by a high frequency sound (glass break) in less than 4 seconds.

Supervision features
In the event of the voltage drop below 9 V (± 5%) for more than 2 seconds or the signal path failure, the detector will signal a trouble. The trouble is indicated by the activation of alarm output of PIR motion sensor and the steady red light of LED indicator. The trouble signaling will continue as long as the trouble persists.

Remote LED enable/disable
The LED can be enabled/disabled remotely when the jumper is placed across the LED pins in OFF position. The LED terminal is provided to allow remote LED enable/disable. The LED is enabled, when the terminal is connected to the common ground, and disabled, when the terminal is disconnected from the common ground. You can connect to the LED terminal an OC type control panel output programmed e.g. as the SERVICE MODE STATUS, BI SWITCH or ZONE TEST STATUS.

Alarm memory
If the LED is enabled, the detector can signal the alarm memory. The MEM terminal is provided to allow the alarm memory enable/disable. The alarm memory is enabled, when the terminal is connected to the common ground. The alarm memory is disabled, when the terminal is disconnected from the common ground. If the alarm memory is enabled and an alarm occurs, the LED will start blinking (red – motion sensor; green – glass-break sensor). Indication of the alarm memory will continue until the alarm memory is enabled again (the MEM terminal is connected to the common ground). Disabling the alarm memory will not stop the alarm memory indication. You can connect to the MEM terminal an OC type control panel output programmed e.g. as the ARMED STATUS.

ELECTRONICS BOARD

① microphone.
② terminals:
- **TMP** tamper output (NC);
- **NCG** alarm output of glass-break sensor (NC relay);
- **NCP** alarm output of PIR motion sensor (NC relay);
- **MEM** alarm memory control;
- **LED** remote LED control;
- **COM** common ground;
- **12V** power input;

③ bi-color LED to indicate:
- alarm triggered by PIR motion sensor – the LED lights red for 2 seconds;
- memory of alarm triggered by PIR motion sensor – the LED is blinking red;
- alarm triggered by glass-break sensor – the LED lights green for 2 seconds;
- memory of alarm triggered by glass-break sensor – the LED is blinking green;
- low-frequency sound registered – the LED lights green for 0.5 second;
- test mode of glass-break sensor – short green flash every 3 seconds;
- trouble – the LED lights red;
- warm-up – the LED is blinking alternately red and green.

④ dual element pyrosensor. **Do not touch the pyroelectric sensor, so as not to soil it.**
⑤ detector configuration pins:
- **PET** enable/disable the pet immunity option. The option is enabled when the jumper is set in ON position (Fig. 2).
- **TST** enable/disable the test mode of glass-break sensor. In the test mode, the sensor reports an alarm when it detects a high frequency sound (glass break sound). The test mode is enabled when the jumper is set in ON position (Fig. 2).
- **LED** enable/disable the LED indicator. The LED is enabled, when the jumper is set in ON position (Fig. 2) – the remote LED enable/disable is not available then.

⑥ tamper contact.
⑦ fixing screw hole.
⑧ potentiometer for adjustment of PIR sensor sensitivity.
⑨ potentiometer for adjustment of glass-break sensor sensitivity.

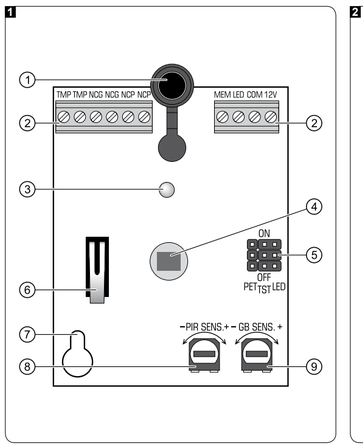

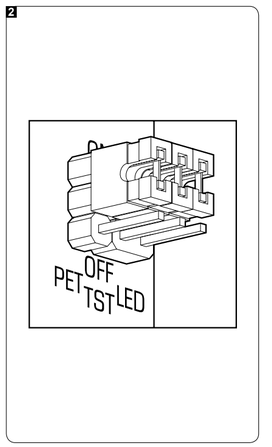

DE

Der Melder NAVY ermöglicht die Bewegungserfassung im geschützten Bereich und Glasbruckerkennung.

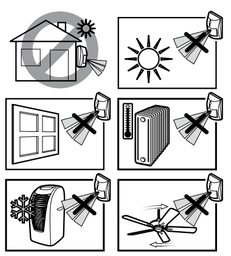

EIGENSCHAFTEN

- PIR-Sensor und Sensor für Glasbruckerkennung in einem Gehäuse.
- zwei unabhängige Alarmausgänge.
- Einstellbare Empfindlichkeit beider Sensoren.
- Doppelter Pyrosensor.
- Digitaler Algorithmus der Bewegungserfassung.
- Optionale Haustiererkennung bis 15 kg.
- Digitale Temperaturkompensation.
- Erweiterte, duale Frequenzanalyse.
- Zweifarbige LED-Diode zur Alarmanzeige.
- Ein-/Ausschalten der LED-Diode per Fernzugriff.
- Alarmspeicher.
- Kontrolle des Signalkanals des PIR-Sensors und der Spannungsversorgung.
- Sabotageschutz vor Öffnen des Gehäuses.

BESCHREIBUNG

Der Melder signalisiert einen Alarm in folgenden Situationen:
- Bewegungserfassung im geschützten Bereich;
- Registrierung in weniger als 4 Sekunden zuerst eines Signals von niedriger Frequenz (Schlag) und danach eines Signals von hoher Frequenz (Glasbruch).

Funktionen der Kontrolle
Wenn die Spannung unter 9 V (±5%) für längere Zeit als 2 Sekunden fällt oder bei der Beschädigung des Signalkanals des PIR-Sensors signalisiert der Melder eine Störung. Die Störung wird durch Aktivierung des Alarmrelais und durch dauerhaftes Leuchten der LED in Rot signalisiert. Die Störungssignalisierung dauert solange, bis die Störung beendet wird.

Ein-/Ausschalten der LED-Diode per Fernzugriff
Um die LED-Diode per Fernzugriff ein- und ausschalten zu können, setzen Sie die Steckbrücke auf Pins LED in Position OFF. Die Ein- und Ausschaltung der LED-Diode ermöglicht die Klemme LED. Um die LED-Diode einzuschalten, schließen Sie die Masse an die Klemme LED an. Um die LED-Diode auszuschalten, trennen Sie die Klemme LED von der Masse. An die Klemme kann man auch den OC-Ausgang der Alarmzentrale anschließen. Der Ausgang kann z.B. als SERVICEMODUSSTATUS, BISTABILER KONTAKT oder ANZEIGE FÜR LINIENTEST programmiert werden.

Alarmspeicher
Wenn die LED-Diode eingeschaltet ist, kann der Melder den Alarmspeicher signalisieren. Zur Ein-/Ausschaltung des Alarmspeichers dient die Klemme MEM. Der Alarmspeicher ist eingeschaltet, wenn an die Klemme die Masse angeschlossen ist. Der Alarmspeicher ist ausgeschaltet, wenn die Klemme von der Masse getrennt ist. Ist der Alarmspeicher eingeschaltet und wird ein Alarm ausgelöst, dann wird die LED-Diode blinken (rot – Bewegungssensor; grün – Glasbruchsensor). Der Alarmspeicher wird bis zur erneuten Einschalten des Alarmspeichers signalisiert (bis die Masse an die Klemme MEM angeschlossen wird). Das Ausschalten des Alarmspeichers beendet nicht die Signalisierung des Alarmspeichers. An die Klemme MEM kann man den als SCHARFZUSTANDSANZEIGE programmierten OC-Ausgang der Alarmzentrale anschließen.

ELEKTRONIKPLATINE

① Mikrofon.
② Klemmen:
- **TMP** Sabotageausgang (NC);
- **NCG** Alarmausgang für den Glasbruchsensor (NC-Relais);
- **NCP** Alarmausgang für den PIR-Sensor (NC-Relais);
- **MEM** Ein-/Ausschalten des Alarmspeichers;
- **LED** Ein-/Ausschalten der LED-Diode;
- **COM** Masse;
- **12V** Stromversorgungseingang;

③ Die zweifarbige LED-Diode signalisiert:
- durch den PIR-Sensor ausgelösten Alarm – leuchtet rot 2 Sek. lang;
- durch den PIR-Sensor ausgelösten Alarmspeicher – blinkt rot;
- durch den Glasbruchsensor ausgelösten Alarm – leuchtet grün 2 Sek. lang;
- durch den Glasbruchsensor ausgelösten Alarmspeicher – blinkt grün;
- Registrierung eines Signals von niedriger Frequenz – leuchtet grün 0,5 Sek. lang;
- Testmodus des Glasbruchsensors – kurzes Aufblitzen alle 3 Sek.;
- Störung – leuchtet rot;
- Anlauf – blinkt abwechselnd rot und grün.

④ Doppelter Pyrosensor. **Pyrosensor nicht berühren, um ihn nicht zu verschmutzen**.
⑤ Pins zur Konfiguration des Melders:
- **PET** Ein-/Ausschalten der Option der Haustiererkennung. Um die Option einzuschalten, setzen Sie die Steckbrücke in Position ON (Abb. 2).
- **TST** Ein-/Ausschalten des Testmodus des Glasbruchsensors. Im Testmodus meldet der Sensor einen Alarm nach der Registrierung eines Signals von hoher Frequenz (Glasbruch). Um den Testmodus einzuschalten, setzen Sie die Steckbrücke in Position ON (Abb. 2).
- **LED** Ein-/Ausschalten der LED-Diode. Um die LED-Diode einzuschalten, setzen Sie die Steckbrücke in Position ON (Abb. 2) – die Ein-/Ausschaltung der LED-Diode per Fernzugriff ist dann unmöglich.

⑥ Sabotagekontakt.
⑦ Montageöffnung.
⑧ Potentiometer zur Einstellung der Empfindlichkeit des PIR-Sensors.
⑨ Potentiometer zur Einstellung der Empfindlichkeit des Glasbruchsensors.

RU

Извещатель NAVY позволяет обнаружить в охраняемой зоне движение и разбитие стекла.

СВОЙСТВА

- Извещатель движения ПИК и разбития стекла в одном корпусе.
- Два независимых тревожных выхода.
- Регулированная чувствительность обнаружения извещателей.
- Сдвоенный пироэлемент.
- Цифровой алгоритм обнаружения движения.
- Опция игнорирования животных весом до 15 килограмм.
- Цифровая компенсация температуры.
- Расширенный двухканальный анализ звука.
- Двухцветный светодиод для сигнализации тревоги.
- Удаленное управление светодиодом.
- Память тревоги.
- Контроль сигнального тракта ПИК-извещателя и напряжения питания.
- Тамперная защита от вскрытия корпуса.

ОПИСАНИЕ

Извещатель сообщает тревогу в следующих случаях:
- обнаружение движения в охраняемой зоне;
- регистрация в течение менее чем 4 секунд звука низкой частоты (удар) и высокой частоты (разбитие стекла).

Функции контроля
В случае падения напряжения ниже 9 В (±5%), продолжающегося дольше 2 секунд, или повреждения сигнального тракта ПИК-извещателя, извещатель сообщает аварию. Авария сигнализируется включением тревожного выхода ПИК-извещателя и свечением красного светодиода. Сигнализация аварии продолжается в течение всего времени ее присутствия.

Удаленное управление светодиодом
Удаленно блокировать/разблокировать светодиод можно, если перемычка на штырьках LED установлена в положение OFF. Управление осуществляется через клемму LED. Светодиод разблокирован, если на клемму подается масса (0 В). Светодиод заблокирован, если клемма отсоединена от массы (0 В). К клемме можно подключить выход ПКП типа «открытый коллектор», запрограммированный как, например, ИНДИКАТОР СЕРВИСНОГО РЕЖИМА, ПЕРЕКЛЮЧАТЕЛЬ БИСТАБИЛЬНЫЙ или ИНДИКАТОР ТЕСТА ЗОН.

Память тревоги
Если светодиодная индикация включена, извещатель может сигнализировать память тревоги. Включать/выключать память тревоги позволяет клемма MEM. Память тревоги включена, если на клемму подается масса (0 В). Память тревоги выключена, если клемма отсоединена от массы (0 В). Если память тревоги включена и была вызвана тревога, светодиод начнет мигать (красный – извещатель движения; зеленый – извещатель разбития стекла). Сигнализация памяти тревоги будет продолжаться до момента повторного включения памяти тревоги (подачи массы на клемму MEM). Выключение памяти тревоги не завершает сигнализацию памяти тревоги. К клемме MEM можно подключить выход ПКП типа «открытый коллектор», запрограммированный как, например, ИНДИКАТОР РЕЖИМА ОХРАНЫ.

ПЕЧАТНАЯ ПЛАТА

① микрофон.
② клеммы:
- **TMP** тамперный выход (NC);
- **NCG** тревожный выход извещателя разбития стекла (реле NC);
- **NCP** тревожный выход ПИК-извещателя (реле NC);
- **MEM** включение/выключение памяти тревоги;
- **LED** управление светодиодом;
- **COM** масса (0 В);
- **12V** вход питания.

③ двухцветный светодиод, индицирующий:
- тревогу, вызванную ПИК-извещателем – горит красным цветом в течение 2 с;
- память тревоги, вызванной ПИК-извещателем – мигает красным цветом;
- тревогу, вызванную извещателем разбития стекла – горит зеленым цветом в течение 2 с;
- память тревоги, вызванной извещателем разбития стекла – мигает зеленым цветом;
- обнаружение звука низкой частоты – горит зеленым цветом в течение 0,5 с;
- тестовый режим извещателя разбития стекла – короткая вспышка зеленого цвета каждые 3 с;
- аварию – горит красным цветом;
- запуск – мигает красным и зеленым цветом.

④ сдвоенный пироэлемент. **Не прикасайтесь к пироэлементу, чтобы не загрязнить его**.
⑤ штыревые для настройки извещателя:
- **PET** включение/выключение опции игнорирования животных. Опция включена, если перемычка установлена в положение ON (рис. 2).
- **TST** включение/выключение тестового режима извещателя разбития стекла. В тестовом режиме извещатель сообщает тревогу после обнаружения звука высокой частоты (звук разбития стекла). Тестовый режим включен, если перемычка установлена в положение ON (рис. 2).
- **LED** включение/выключение светодиодной индикации. Светодиодная индикация включена, если перемычка установлена в положение ON (рис. 2) – удаленное управление светодиодом невозможно.

⑥ тамперный контакт.
⑦ отверстие под крепежный шуруп.
⑧ потенциометр для регулировки чувствительности ПИК-извещателя.
⑨ потенциометр для регулировки чувствительности извещателя разбития стекла.

UA

Сповіщувач NAVY дозволяє виявити рух у зоні, яка охороняється, та виявити розбиття скла.

ВЛАСТИВОСТІ

- ІЧ-сповіщувач руху та сповіщувач розбиття скла у одному корпусі.
- Два незалежні виходи тривоги.
- Регульована чутливість обох сповіщувачів.
- Подвійний пироелемент.
- Цифровий алгоритм виявлення руху.
- Іноroute тварин вагою до 15 кг.
- Цифрова компенсація температури.
- Розширений двоканальний аналіз сигналу.
- Двокольорний світлодіод для індикації тривоги.
- Дистанційне керування світлодіодом.
- Пам'ять тривоги.
- Контроль роботи сигнального тракту ІЧ-сповіщувача та напруги живлення.
- Тамперний (антисаботажний) захист, який реагує на відкриття корпусу.

ОПИС

Сповіщувач викликає тривогу у випадку:
- виявлення руху у зоні, яка охороняється;
- виявлення спочатку сигналу низької частоти (звук удару), а потім – сигналу високої частоти (звук биття скла) протягом не більше 4 хвилин.

Функції контролю
У випадку пониження напруги нижче ніж 9 В (±5%), яке продовжується довше 2 секунд, або виявлення несправності сигнального тракту, сповіщувач сигналізує аварію. Аварію сигналізує ввімкнення виходу тривоги ІЧ-сповіщувача та свічення світлодіоду червоним кольором. Сигналізація аварії триває протягом усього часу її наявності.

Дистанційне керування світлодіодом
Дистанційне блокування/розблокування світлодіоду можливо, якщо перемичка встановлена на штирях LED у положенні OFF. Керування здійснюється за допомогою клеми LED. Світлодіод ввімкнений, якщо клема LED замикена на масу (0 В. Світлодіод вимкнений, якщо клема від'єднана від маси. До клеми можна під'єднати вихід ПГК типу ОС, запрограмований як ІНДИКАТОР РЕЖИМУ ПРОГРАМУВАННЯ, ПЕРЕМИКАЧ ВІ або ІНДИКАТОР ТЕСТУ ЗОН.

Пам'ять тривоги
Якщо світлодіод є розблокований, сповіщувач може сигналізувати пам'ять тривоги. Ввімкнути/вимкнути пам'ять тривоги дозволяє клема MEM. Пам'ять тривоги ввімкнена, якщо на клему подається маса 0 В. Пам'ять тривоги вимкнена, якщо клема від'єднана від маси. Якщо пам'ять тривоги ввімкнена й була тривога, світлодіод почне миготіти (червоним кольором – сповіщувач руху; зеленим кольором – сповіщувач розбиття скла). Сигналізування пам'яті тривоги буде продовжуватися до її повторного вмикання (замикання клеми MEM на масу). Вимкнення пам'яті тривоги не завершає сигналізації пам'яті тривоги. К клеми MEM можна під'єднати вихід ПГК типу ОС запрограмований як ІНДИКАТОР РЕЖИМУ ОХОРОНИ.

ПЛАТА ЕЛЕКТРОНІКИ

① мікрофон.
② клеми:
- **TMP** тамперний вихід (NC);
- **NCG** вихід тривоги сповіщувача розбиття скла (реле NC);
- **NCP** вихід тривоги ІЧ-сповіщувача (реле NC);
- **MEM** ввімкнення/вимкнення пам'яті тривог;
- **LED** керування світлодіодом;
- **COM** маса 0 В;
- **12V** вхід живлення.

③ двокольоровий світлодіод для індикації:
- тривоги, яка є викликана ІЧ-сповіщувачем – світиться червоним кольором протягом 2 секунд;
- пам'яті тривоги, яка є викликана ІЧ-сповіщувачем – мерехтить червоним кольором;
- тривоги, яка є викликана сповіщувачем розбиття скла – світиться зеленим кольором протягом 2 секунд;
- пам'яті тривоги, яка є викликана сповіщувачем розбиття скла – мерехтить зеленим кольором;
- виявлення сигналу низької частоти – світиться зеленим кольором протягом 0,5 секунди;
- тестового режиму сповіщувача розбиття скла – короткий сполох зеленого кольору кожні 3 секунди;
- аварії – світиться червоним кольором;
- запуску – по черзі мерехтить червоним і зеленим кольорами.

④ подвійний пироелемент. **Рекомендується не доторкатися до пироелементу, щоб не забруднити його**.
⑤ штирки для налаштування сповіщувача:
- **PET** ввімкнення/вимкнення опції ігнорування тварин. Опція ввімкнена, якщо перемичка встановлена у положенні ON (мал. 2).
- **TST** ввімкнення/вимкнення тестового режиму сповіщувача розбиття скла. У тестовому режимі сповіщувач викликає тривогу після реєстрації сигналу високої частоти (звуку биття скла). Тестовий режим ввімкнений, якщо перемичка є встановлена в положенні ON (мал. 2).
- **LED** ввімкнення/вимкнення індикації за допомогою світлодіоду. Вона ввімкнена, якщо перемичка встановлена у положенні ON (мал. 2) – дистанційне керування світлодіодом є тоді неможливе.

⑥ тамперний контакт.
⑦ отвір під шуруп для кріплення.
⑧ потенціометр для регулювання чутливості ІЧ-сповіщувача.
⑨ потенціометр для регулювання чутливості сповіщувача розбиття скла.

FR

Le détecteur NAVY est destiné à détecter le mouvement dans l'espace protégé et à détecter le bris de vitre.

CARACTERISTIQUES

- Capteur de mouvement PIR et capteur de bris de vitre dans un boîtier.
- Deux sorties d'alarme indépendantes.
- Sensibilité de détection réglable des deux capteurs.
- Double pyroélément.
- Algorithme numérique de détection de mouvement.
- Option d'immunité aux animaux jusqu'à 15 kg.
- Compensation numérique de température
- Analyse bidirectionnelle avancée du son.
- Voyant bicolore LED pour la signalisation.
- Activation/désactivation à distance du voyant LED.
- Mémoire d'alarme.
- Surveillance du chemin de signal du capteur PIR et de la tension d'alimentation.
- Autoprotection à l'ouverture du boîtier.

DESCRIPTION

Le détecteur déclenche une alarme :
- lorsqu'il détecte un mouvement dans l'espace sécurisée ;
- lorsqu'en moins de 4 secondes, un son à basse fréquence (choc) suivi d'un son à haute fréquence (bris de glace) sont enregistrés.

Fonctions de surveillance
Dans le cas de la chute de tension au-dessous de 9 V (±5%) pendant plus de 2 secondes ou de l'endommagement du chemin du signal du capteur PIR, le détecteur signale une panne. La panne est signalée par l'activation de la sortie d'alarme, et le voyant LED s'allume en rouge. La panne est signalée aussi longtemps qu'elle dure.

Activation/désactivation à distance du voyant LED
Le voyant LED peut être activé/désactivé lorsque le cavalier sur les broches LED est placé en position OFF. La borne LED permet activer/désactiver le voyant LED. Le voyant LED est activé, si la borne est connectée à la masse. Si elle est déconnectée à la masse, le voyant LED est désactivé. La borne peut être reliée à la sortie type OC de la centrale d'alarme programmée p. ex comme INDICATEUR MODE SERVICE, COMMUTATEUR BISTABLE OU INDICATEUR TEST DE ZONES.

Mémoire d'alarme
Sert à activer/désactiver la mémoire d'alarme. Si la borne est connectée à la masse, la mémoire d'alarme est activée. Elle est désactivée, si la borne est déconnectée à la masse. Si la mémoire d'alarme est activée et qu'une alarme déclenche, le voyant LED commence à clignoter (en rouge – capteur de mouvement ; en vert – capteur de bris de vitre). La mémoire d'alarme est signalée jusqu'à ce qu'elle soit à nouveau activée (borne MEM connectée à la masse). La désactivation de la mémoire d'alarme n'arrête pas la signalisation de la mémoire d'alarme. La borne MEM peut être connectée à la sortie type OC de la centrale d'alarme programmée p. ex comme INDICATEUR ARMEMENT.

CARTE ELECTRONIQUE

① microphone.
② bornes :
- **TMP** sortie anti-sabotage (NF) ;
- **NCG** sortie d'alarme du capteur de bris de vitre (relais NF) ;
- **NCP** sortie d'alarme du capteur de mouvement PIR (relais NF) ;
- **MEM** activation/désactivation de la mémoire d'alarme ;
- **LED** activation/désactivation du voyant LED ;
- **COM** masse ;
- **12V** entrée d'alimentation.

③ voyant LED bicolore indiquant :
- alarme déclenchée par le capteur de mouvement PIR – allumé en rouge 2 secondes ;
- mémoire de l'alarme déclenchée par le capteur de mouvement PIR – clignote en rouge ;
- alarme déclenchée par le capteur de bris de vitre – allumé en vert 2 secondes ;
- mémoire de l'alarme déclenchée par le capteur de bris de vitre – clignote en vert ;
- enregistrement du son basse fréquence – allumé en vert 0,5 seconde ;
- mode test du capteur de bris de vitre – flash court en vert toutes les 3 secondes ;
- panne – allumé en rouge ;
- démarrage – clignote en alternance en rouge et en vert.

④ pyroélément double. **Ne pas toucher le pyroélément pour ne pas le salir**.
⑤ broches pour configurer le détecteur :
- **PET** activation/désactivation de l'option immunité aux animaux. L'option est activée, si le cavalier placé en position ON (fig. 2).
- **TST** activation/désactivation du mode test du capteur de bris de vitre. En mode test, le capteur signale une alarme, s'il détecte un son haute fréquence (bris de glace). L'option est activée, si le cavalier placé en position ON (fig. 2).
- **LED** activation/désactivation du voyant LED. Activé, si le cavalier placé en position ON (fig. 2) – L'activation/désactivation à distance du voyant n'est alors disponible.

⑥ contact d'autoprotection.
⑦ trou pour vis de fixation.
⑧ potentomètre pour réglage de la sensibilité du capteur PIR.
⑨ potentomètre pour réglage de la sensibilité du capteur de bris de vitre.

NL

De NAVY detector detecteert beweging en glasbreuk detectie in het beveiligde gebied.

EIGENSCHAPPEN

- PIR en glasbreukdetector in één behuizing.
- Twee onafhankelijke alarmuitgangen.
- Aanpasbare detectie gevoeligheid voor beide detectoren.
- Dual pyro-sensor element.
- Digitale bewegingsdetectie algoritme.
- Dierenbestendig tot 15 kg.
- Digitale temperatuurcompensatie.
- Geavanceerde tweeweg geluidsanalyse.
- Tweekleuren LED om indicatie van de alarm status.
- LED op afstand in/uit te schakelen.
- Alarmgeheugen.
- Supervisie van de PIR detector signaalbaan en voedingsvoltage.
- Sabotage beveiliging tegen het openen van de behuizing.

BESCHRIJVING

Het alarm wordt geactiveerd als:
- de PIR bewging detecteert;
- de glasbreukdetector een laagfrequent geluid detecteert (inslag) en dit binnen 4 seconden gevolgd wordt door een hoogfrequent geluid (glasbreuk).

Supervisie eigenschappen
Indien het voltage beneden de 9 V (± 5%) komt voor meer dan 2 seconden of er is een signaalbaan verstoring, dan zal de detector een storing detecteren. De storing wordt gegenereerd door activering van de relais uitgang van de PIR en een blijvend brandende LED. De storing zal net zo lang worden weergeven als de storing duurt.

LED op afstand inschakelen/uitschakelen
De LED kan op afstand in en uit worden geschakeld als de jumper van de LED pinnen in de OFF positie staat. De LED aansluiting maakt het mogelijk de LED op afstand in of uit te schakelen. De LED is ingeschakeld als de aansluiting verbonden wordt met de common ground, en uitgeschakeld als deze verbroken is van de common ground. U kunt de LED aansluiten op een OC type uitgang van het alarmsysteem en bijvoorbeeld geprogrammeerd als SERVICE MODE STATUS, MAAKBREEK SCHAKELAAR of ZONE TEST STATUS.

Alarmgeheugen
Als de LED ingeschakeld is kan de detector het alarmgeheugen signaleren. De MEM aansluiting is om het alarmgeheugen in of uit te schakelen. Het alarmgeheugen is ingeschakeld als de aansluiting verbonden is met de common ground en uitgeschakeld als deze verbroken is van de common ground. Als het alarmgeheugen ingeschakeld is en er een alarm optreedt dan zal de LED gaan knipperen (rood – bewegingssensor; groen – glasbreuk sensor). Indicatie van het alarmgeheugen zal blijven totdat het alarmgeheugen opnieuw ingeschakeld wordt (de MEM aansluiting wordt weer met de common ground verbonden). Uitschakelen van het alarmgeheugen zal de alarmgeheugen indicatie niet opheffen. U kunt de MEM aansluiten op een OC type uitgang van het alarmsysteem en bijvoorbeeld geprogrammeerd als IN STATUS.

ELEKTRONISCHE PRINT

① microfoon.
② aansluitingen:
- **TMP** Sabotage uitgang (NC);
- **NCG** alarmuitgang van de glasbreuk sensor (NC relais);
- **NCP** alarmuitgang van de PIR beweging sensor (NC relais);
- **MEM** alarmgeheugen aansturing;
- **LED** LED aansturing;
- **COM** common ground;
- **12V** voedingsingang;

③ tweekleuren LED voor indicatie van:
- alarm geactiveerd door de PIR beweging sensor – de LED licht rood op voor 2 seconden;
- geheugen van het alarm geactiveerd door de PIR bewegingssensor – de LED knippert rood;
- alarm geactiveerd door de glasbreuksensor – de LED licht groen op voor 2 seconden;
- geheugen van het alarm geactiveerd door de glasbreuksensor – de LED knippert groen;
- laagfrequent geluid gedetecteerd – de LED licht groen op voor 0.5 seconden;
- test mode van de glasbreuksensor – knippert groen elke 3 seconden;
- storing – de LED licht rood op;
- opwarmen – De LED knippert rood en groen.

④ dual pyro-sensor. **Raak de pyro elektrische sensor niet aan, zodat deze niet vuil wordt**.
⑤ detector configuratie jumpers:
- **PET** inschakelen/uitschakelen van de dierviendelijke optie. De optie is ingeschakeld als de jumper in de ON positie staat (Fig. 2).
- **TST** inschakelen/uitschakelen van de test mode voor de glasbreuksensor. In de test mode zal de sensor een alarm rapporteren als deze een hoogfrequent geluid detecteert (glasbreuk geluid). De test mode is ingeschakeld met de jumper in de ON positie (Fig. 2).
- **LED** inschakelen/uitschakelen van de LED indicatie. De LED is ingeschakeld als de jumper in de ON positie staat (Fig. 2) – de LED op afstand in/ uitschakelen is dan niet mogelijk.

⑥ sabotagecontact.
⑦ schroefgat.
⑧ potentiometer voor aanpassing van de PIR sensor gevoeligheid.
⑨ potentiometer voor aanpassing van de glasbreuksensor gevoeligheid.

IT

Il rilevatore NAVY rende possibile la rilevazione di movimento nell'area protetta e la rilevazione della rottura di vetro.

PROPRIETÀ

- Sensore PIR e sensore rottura vetro nello stesso alloggiamento.
- Due uscite di allarme indipendenti.
- Sensibilità del canale PIR e del sensore rottura vetri regolabili indipendentemente.
- Doppio elemento PIR;
- Algoritmo digitale di rilevazione del movimento.
- Discriminazione dei animali di animali con peso fino a 15 chilogrammi.
- Compensazione digitale della temperatura.
- Analisi avanzata "dual path" del segnale realizzata per mezzo del sensore rottura vetro.
- LED bicolore di segnalazione allarme.
- Abilitazione/Disabilitazione del LED da remoto.
- Memoria allarme.
- Supervisione del campo di rilevazione e della tensione di alimentazione.
- Protezione anti-manomissione, contro l'apertura dell'alloggiamento.

DESCRIZIONE

Il rilevatore è in grado di attivare l'allarme in caso di:
- rilevazione di movimento nell'area protetta;
- rilevazione di un segnale di bassa frequenza (suono d'impatto), seguito da un segnale di alta frequenza (suono di rottura del vetro) entro meno di 4 secondi.

Funzioni di Supervisione
Quando la tensione di alimentazione scende sotto i 9 V (± 5%) per più di 2 secondi o in caso di problemi del segnale ricevuto, il rivelatore segnala un guasto. Il guasto è indicato dall'attivazione del relè di allarme e dall'accensione a luce rossa fissa del LED. La segnalazione di guasto rimarrà attiva fino alla scomparsa del problema.

PL

MONTAŻ

Wszystkie połączenia elektryczne należy wykonywać przy wyłączonym zasilaniu.

Chronione powierzchnie szklane muszą znajdować się w zasięgu detekcji czujnika zbicia szyby. Należy pamiętać, że zasłony, kotary, miękkie obicia mebli, płytki akustyczne itp. pochłaniają dźwięk i pogarszają zasięg detekcji czujki.

1. Otwórz obudowę (rys. 4).
2. Wyjmij płytkę z elektroniką.
3. Wykonaj otwory pod wkręty i kabel w podstawie obudowy.
4. Przeprowadź kabel przez wykonany otwór.
5. Przymocuj podstawę obudowy bezpośrednio do ściany albo do przykręconego do ściany lub sufitu uchwytu (rys. 5 i 6). Czujki nie można montować na uchwycie, jeżeli ma być włączona opcja odporności na zwierzęta.
6. Zamocuj płytkę elektroniki. Przed dokręceniem, umieść płytkę we właściwym położeniu (rys. 3).
7. Podłącz przewody do odpowiednich zacisków.
8. Przy pomocy potencjometrów i zworek określ parametry pracy czujki.
9. Zamknij obudowę czujki.

URUCHOMIENIE I TEST CZUJKI

Uwaga: W czasie testowania czujki:
- dioda LED powinna być włączona,
- zworka na kołkach TST powinna być założona w pozycji ON (po zakończeniu testu należy ją założyć w pozycji OFF).

1. Włącz zasilanie. Dioda LED zacznie migać na przemian na czerwono i zielono, sygnalizując rozruch czujki.
2. Gdy dioda przestanie migać, sprawdź, czy:
   - poruszanie się w obszarze detekcji czujnika ruchu PIR (rys. 7 przedstawia maksymalny obszar detekcji – maksymalna czułość i zworka na kołkach PET w pozycji OFF) uaktywni wyjście alarmowe tego czujnika i spowoduje zaświecenie diody na czerwono;
   - użycie urządzenia generującego dźwięk tłuczonego szkła (TESTER INDIGO) w zasięgu detekcji czujnika zbicia szyby uaktywni wyjście alarmowe tego czujnika i spowoduje zaświecenie diody na zielono.

DANE TECHNICZNE

Napięcie zasilania	12 V DC ±15%
Pobór prądu w stanie gotowości	7,5 mA
Maksymalny pobór prądu	10 mA
Dopuszczalne obciążenie styków przekaźnika (rezystancyjne)	40 mA / 16 V DC
Wykrywalna prędkość ruchu	0,3...3 m/s
Czas sygnalizacji alarmu	2 s
Czas rozruchu	30 s
Zasięg detekcji czujnika zbicia szyby	do 6 m
Zalecana wysokość montażu	2,4 m
Klasa środowiskowa wg EN50130-5	II
Zakres temperatur pracy	-10...+55 °C
Maksymalna wilgotność	93±3%
Wymiary	63 x 96 x 49 mm
Masa	100 g

Deklaracja zgodności jest dostępna pod adresem www.satel.eu/ce

EN

INSTALLATION

Disconnect power before making any electrical connections.

The protected glass surfaces must be within the glass-break sensor range. Please note that shades, curtains, furniture upholstery, acoustic tiles, etc. absorb the sound and diversely affect the detector operating range.

1. Remove the front cover (Fig. 4).
2. Remove the electronics board.
3. Make the openings for screws and cable in the enclosure base.
4. Pass the cable through the prepared opening.
5. Secure the enclosure base directly to the wall or to the bracket screwed down to the wall/ceiling (Fig. 5 and 6). The detector must not be mounted on the bracket, if the pet immunity option is to be enabled.
6. Fasten the electronics board. Before tightening the screw, place the board in proper position (Fig. 3).
7. Connect the wires to the corresponding terminals.
8. Using potentiometers and jumpers, set the detector working parameters.
9. Replace the cover..

START-UP AND TEST OF THE DETECTOR

Note: When testing the detector:
- the LED should be enabled,
- the jumper should be placed across TST pins in ON position (when the test is completed, place it in OFF position).

1. Power-up the detector. The LED will begin alternately blinking red and green, which indicates the detector warm-up.
2. When the LED stops blinking, check that:
   - moving within the PIR motion sensor detection area (Fig. 7 shows the maximum coverage area – at the maximum sensitivity and the jumper placed across PET pins in OFF position) will activate the alarm output of that sensor and make the LED light up red;
   - using the device which generates glass break sound (INDIGO TESTER) within the detection range of glass-break sensor will activate the alarm output of that sensor and make the LED light up green.

SPECIFICATIONS

Supply voltage	12 V DC ±15%
Standby current consumption	7.5 mA
Maximum current consumption	10 mA
Relay contacts rating (resistive load)	40 mA / 16 V DC
Detectable speed	0.3...3 m/s
Alarm signaling period	2 s
Warm-up period	30 s
Detection range of glass-break sensor	up to 6 m
Recommended installation height	2.4 m
Environmental class according to EN50130-5	II
Operating temperature range	-10...+55 °C
Maximum humidity	93±3%
Dimensions	63 x 96 x 49 mm
Weight	100 g

The declaration of conformity may be consulted at www.satel.eu/ce

DE

MONTAGE

Alle elektrischen Anschlüsse sind bei abgeschalteter Stromversorgung auszuführen.

Die geschützten Glasoberflächen müssen sich in dem Erfassungsbereich des Glasbruchsensors befinden. Man sollte beachten, dass Vorhänge, Portieren, weiche Möbelbezüge, schalldämmende Bauplatten etc. den Erfassungsbereich des Melders verringern können.

1. Gehäuse des Melders öffnen (Abb. 4).
2. Elektronikplatine herausnehmen.
3. Montageöffnungen für die Schrauben und das Kabel in der Hinterwand des Gehäuses ausführen.
4. Das Kabel durch die Öffnung durchführen.
5. Die Hinterwand des Gehäuses an die Wand oder an die mitgelieferte Halterung befestigen (Abb. 5 und 6). Der Melder darf nicht an der Halterung montiert werden, wenn die Option der Haustiererkennung eingeschaltet sein soll.
6. Elektronikplatine montieren. Vor dem Zuschrauben, installieren Sie die Platine korrekt (Abb. 3).
7. Leitungen an entsprechende Klemmen anschließen.
8. Mit Hilfe des Potentiometers und der Steckbrücken die Betriebsparameter des Melders bestimmen.
9. Gehäuse des Melders schließen.

INBETRIEBNAHME UND TEST DES MELDERS

Achtung: Beim Testen des Melders:
- soll die LED-Diode eingeschaltet sein,
- soll die Steckbrücke auf den Pins TST in Position ON gesetzt werden (nach dem Ende des Tests setzen Sie die Steckbrücke in Position OFF).

1. Schalten Sie die Stromversorgung ein. Die LED-Diode blinkt abwechselnd rot und grün (signalisiert den Anlauf).
2. Nachdem die LED-Diode erloschen ist, prüfen Sie, ob:
   - die Bewegung im Erfassungsbereichs des PIR-Sensors den Alarmausgang aktiviert und die Diode rot aufleuchtet (Abb. 7 präsentiert maximalen Erfassungsbereich – maximale Empfindlichkeit und die Steckbrücke auf den Pins PET in Position OFF);
   - die Verwendung des Prüfgerätes (TESTER INDIGO) im Erfassungsbereich des Glasbruchsensors aktiviert den Alarmausgang des Sensors und die Diode leuchtet grün auf.

TECHNISCHE DATEN

Spannungsversorgung	12 V DC ±15%
Ruhestromaufnahme	7,5 mA
Max. Stromaufnahme	10 mA
Zulässige Belastung der Relais-Kontakte (Widerstand)	40 mA / 16 V DC
Erfassbare Bewegungsgeschwindigkeit	0,3...3 m/s
Alarmdauer	2 s
Anlaufzeit	30 s
Erfassungsbereich des Glasbruchsensors	bis 6 m
Empfohlene Montagehöhe	2,4 m
Umweltklasse gem. EN50130-5	II
Betriebstemperaturbereich	-10...+55 °C
Max. Feuchtigkeit	93±3%
Abmessungen	63 x 96 x 49 mm
Gewicht	100 g

Die Konformitätserklärung kann unter folgender Adresse gefunden werden: www.satel.eu/ce

RU

МОНТАЖ

Все подключения следует производить при отключенном электропитании.

Охраняемые стеклянные поверхности должны находиться в пределах дальности действия извещателя разбития стекла. Следует помнить, что занавески, шторы, обивка мягкой мебели, звукоизолирующие плиты и т. п. поглощают звук и уменьшают дальность действия извещателя.

1. Откройте корпус (рис. 4).
2. Демонтируйте печатную плату.
3. Подготовьте отверстия под шурупы и кабель в основании корпуса.
4. Проведите кабель через подготовленное отверстие.
5. Прикрепите основание корпуса непосредственно к стене или к кронштейну, установленному на стене или потолке (рис. 5 и 6). Извещатель нельзя устанавливать на кронштейне, если должна быть включена опция игнорирования животных.
6. Установите печатную плату. Перед тем как зафиксировать печатную плату шурупом, установите ее в крайнее нижнее положение (рис. 3).
7. Подключите провода к соответствующим клеммам.
8. С помощью потенциометров и перемычек определите рабочие параметры извещателя.
9. Закройте корпус извещателя.

ЗАПУСК И ТЕСТ ИЗВЕЩАТЕЛЯ

Примечание: Во время тестового режима извещателя
- светодиодная индикация должна работать,
- перемычка на штырьках TST должна быть установлена в положение ON (после завершения теста следует установить ее в положение OFF).

1. Включите питание. Светодиод начинает мигать красным и зеленым цветом, сигнализируя запуск извещателя.
2. Когда светодиод прекратит мигать, проверьте, что:
   - движение в зоне, охраняемой ПИК-извещателем (на рис. 7 указана максимальная охраняемая зона – максимальная чувствительность и перемычка на штырьках PET в положении OFF) вызовет включение тревожного выхода и свечение зеленого светодиода;
   - использование устройства, формирующего звук разбитого стекла (TESTER INDIGO), в зоне дальности действия извещателя разбития стекла включит тревожный выход этого извещателя и светодиодную индикацию зеленого цвета.

ТЕХНИЧЕСКИЕ ДАННЫЕ

Напряжение питания	12 В DC ±15%
Потребление тока в режиме готовности	7,5 мА
Максимальное потребление тока	10 мА
Допускаемая нагрузка на контакты реле (резистивная)	40 мА / 16 В DC
Обнаруживаемая скорость движения	0,3...3 м/с
Длительность сигнала тревоги	2 с
Время запуска	30 с
Дальность действия извещателя разбития стекла	до 6 м
Рекомендуемая высота монтажа	2,4 м
Класс окружающей среды по стандарту EN50130-5	II
Диапазон рабочих температур	-10...+55 °C
Максимальная влажность	93±3%
Размеры	63 x 96 x 49 мм
Масса	100 г

Декларации соответствия находятся на сайте www.satel.eu/ce

UA

ВСТАНОВЛЕННЯ

Під час виконання усіх електричних з'єднань живлення має бути вимкнено.

Скляні поверхні, які охороняються сповіщувачем, мають знаходитись у зоні дії сповіщувача розбиття скла. Слід пам'ятати, що завіси, штори, м'яка обтяжка меблів, звукоізолюючі плити і т.п. поглинають звук та зменшують радіус дії сповіщувача.

Слід:

1. Відкрити корпус (мал. 4).
2. Демонтувати плату електроніки.
3. Підготувати отвори для шурупів і кабелю в основі корпусу.
4. Протягнути кабель крізь підготовлений отвір.
5. Прикріпити основу корпусу до стіни або до кронштейну, який можна встановити на стіни або стелі (мал. 5 і 6). Сповіщувач не можна встановляти на кронштейні, якщо має бути ввімкнена опція ігнорування тварин.
6. Прикріпити плату електроніки. До того як зафіксувати плату шурупом, слід встановити її у крайнє нижнє положення (мал. 3).
7. Під'єднати провади до відповідних клем.
8. За допомогою потенціометру і штирків визначити параметри роботи сповіщувача.
9. Закрити корпус сповіщувача.

ЗАПУСК І ТЕСТ СПОВІЩУВАЧА

Увага: Під час тестування сповіщувача:
- індикація за допомогою світлодіоду має працювати,
- перемичка на штирках TST має бути встановлена у положенні ON (після завершення тесту слід її встановити в положення OFF).

1. Вимкнути живлення. Світлодіод починає по черзі мерехтить червоним і зеленим кольорами, сигналізуючи запуск сповіщувача.
2. Якщо світлодіод перестане мерехтіти, перевірити, чи:
   - рух у радіусі дії ІЧ-сповіщувача (на мал. 7 представлений максимальний радіус дії сповіщувача – максимальна чутливість та перемичка на штирках PET у положенні OFF) призведе до ввімкнення тривожного виходу цього сповіщувача і до загорання червоного світлодіоду;
   - застосування приладу, який генерує звук биття скла (TESTER INDIGO) у радіусі дії сповіщувача розбиття, призведе до ввімкнення тривожного виходу цього сповіщувача і до загорання зеленого світлодіоду.

ТЕХНІЧНІ ДАНІ

Напруга живлення	12 В DC ±15%
Споживання струму у стані готовності	7,5 мА
Максимальне споживання струму	10 мА
Допустиме навантаження на контактах реле (резистивне)	40 мА / 16 В DC
Викривальна швидкість руху	0,3...3 м/с
Тривалість сигналу тривоги	2 с
Час запуску	30 с
Радіус дії сповіщувача розбиття скла	до 6 м
Рекомендована висота встановлення	2,4 м
Клас робочого середовища по стандарту EN50130-5	II
Діапазон робочих температур	-10...+55 °C
Максимальна вологість	93±3%
Габаритні розміри	63 x 96 x 49 мм
Маса	100 г

Декларації відповідності знаходяться на сайті www.satel.eu/ce

FR

INSTALLATION

Mettre le système hors tension avant d'effectuer tous raccordements électriques.

Les surfaces vitrées protégées doivent se situer dans la zone de couverture du capteur de bris de vitre. Noter que les stores, les rideaux, les tissus d'ameublement, les tuiles acoustiques absorbent le son et réduisent la zone de détection du détecteur.

1. Ouvrir le boîtier (fig. 4).
2. Sortir la carte électronique.
3. Faire des traversées pour des vis et un câble dans l'embase du boîtier.
4. Faire passer le câble à travers le trou préparé.
5. Fixer l'embase du boîtier directement au mur ou au support fixé au mur ou plafond (fig. 5 et 6). Si l'option de l'immunité aux animaux doit être activée, ne pas installer le détecteur sur le support.
6. Fixer la carte électronique. Avant serrer la vis, placer la carte en position appropriée (fig. 3).
7. Raccorder les fils aux bornes correspondantes.
8. A l'aide des potentiomètres et des cavaliers, régler les paramètres de fonctionnement du détecteur.
9. Fermer le boîtier du détecteur.

DEMARRAGE ET TEST DU DETECTEUR

Note : Lorsque le détecteur est testé :
- le voyant LED doit être activé,
- le cavalier sur les broches TST doit être placé en position ON (le test terminé, le placer en position OFF).

1. Mettre le détecteur sous tension. Le voyant LED commence à clignoter en alternance en rouge et en vert indiquant le démarrage du détecteur.
2. Lorsque le voyant arrête de clignoter, vérifier que :
   - le déplacement dans la zone de détection du capteur de mouvement PIR (la fig. 7 présente la zone de détection maximale – sensibilité maximale et les cavaliers sur les broches PET en position OFF) fait activer la sortie d'alarme du capteur et fait allumer le voyant en rouge ;
   - l'utilisation d'un appareil générant un bruit de bris de vitre (TESTER INDIGO) dans la zone de détection du capteur de bris de vitre fait activer la sortie d'alarme du capteur et fait allumer le voyant en vert.

SPECIFICATIONS TECHNIQUES

Tension d'alimentation	12 V DC ±15%
Consommation de courant en veille	7,5 mA
Consommation maximale de courant	10 mA
Charge maximale des contacts du relais (résistante)	40 mA / 16 V DC
Vitesse détectable du mouvement	0,3...3 m/s
Durée de signalisation d'alarme	2 s
Durée de démarrage	30 s
Zone de détection du bris de vitre	jusqu'à 6 m
Hauteur de montage recommandée	2,4 m
Classe environnementale selon EN50130-5	II
Températures de fonctionnement	-10...+55 °C
Humidité maximale	93±3%
Dimensions	63 x 96 x 49 mm
Poids	100 g

La déclaration de conformité peut être consultée sur le site : www.satel.eu/ce

NL

INSTALLATIE

Koppel altijd de voeding los voordat enige elektrische aansluitingen worden gemaakt.

Het te beveiligen glasoppervlak moet binnen het bereik van de glasbreuksensor liggen. Onthoud dat blinderingen, gordijnen meubelstoffen, akoestische tegels etc. het geluid absorberen en het effect op het bereik van de detector beïnvloed.

1. Open de behuizing (Fig. 4).
2. Verwijder de print.
3. Maak openingen voor de schroeven en kabel in de achterkant van de behuizing.
4. Voer de kabel in, in de daarvoor gemaakte opening.
5. Schroef de behuizing vast op de muur of muur/plafondbeugel (fig. 5 en 6). De detector mag niet op de beugel gemonteerd worden als de dierviriendelijke (PET) optie ingeschakeld is.
6. Plaats de print terug. Plaats de print in de juiste positie voordat u deze met de schroef vastzet (fig. 3)
7. Sluit de bekabeling aan op de corresponderende aansluitingen.
8. Gebruik de potentiometers en jumpers om de juiste detector parameters in te stellen.
9. Sluit de behuizing van de detector.

OPSTARTEN EN TESTEN VAN DE DETECTOR

Opmerking: Bij het testen van de detector dient:
- de LED ingeschakeld te zijn,
- de jumper over de TST pinnen in de ON positie geplaatst te zijn (Indien het testen klaar is, plaats deze dan weer in de OFF positie).

1. Schakel de voeding van de detector in. De LED zal rood en groen gaan knipperen, wat betekent dat de detector opwarmt.
2. Als de LED met knipperen stopt kunt u controleren of:
   - bij beweging in het detectie gebied, het alarm relais wordt geactiveerd en de rode LED aangaat (Fig. 7 toont het maximum dekkingsgebied – op de maximale gevoeligheid en de jumper van de PET pinnen geplaatst in de OFF positie);
   - met gebruik van een glasbreuktester (INDIGO TESTER) binnen het detectie bereik, de glasbreuksensor de alarmuitgang zal activeren en de groene LED aangaat.

SPECIFICATIES

Voeding voltage	12 V DC ±15%
Stand-by verbruik	7,5 mA
Maximaal verbruik	10 mA
Relais belasting	40 mA / 16 V DC
Detectie snelheid	0,3...3 m/s
Alarm signaleringstijd	2 s
Opwarmtijd	30 s
Detectie bereik van de glasbreuksensor	tot 6 m
Aanbevolen installatiehoogte	2,4 m
Milieu klasse conform de EN50130-5	II
Werking temperatuur bereik	-10...+55 °C
Maximale luchtvochtigheid	93±3%
Afmetingen	63 x 96 x 49 mm
Gewicht	100 g

De overeenstemmingsverklaring is beschikbaar op www.satel.eu/ce

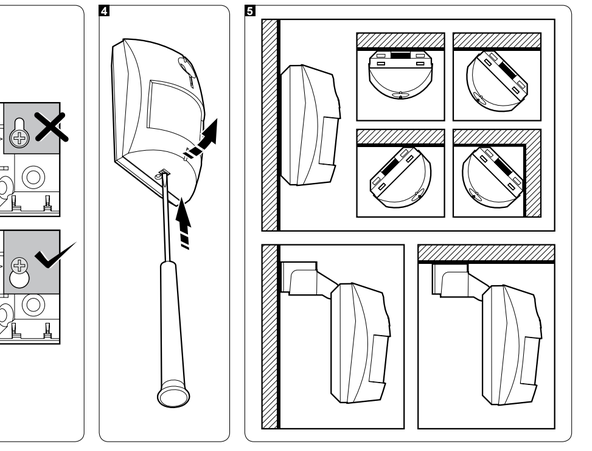

IT

MONTAGGIO

Tutti i collegamenti elettrici devono essere eseguiti con l'alimentazione scollegata.

Le superfici in vetro da proteggere, devono trovarsi nel campo di rilevamento del dispositivo. Tendaggi, mobili tappezzati, pannelli anti-acustici etc. assorbiscono i segnali acustici ed riducono il campo di rilevazione del rilevatore.

1. Aprire l'alloggiamento (dis. 4).
2. Rimuovere la scheda elettronica.
3. Praticare sulla base dell'alloggiamento, i fori per il passaggio del cavo e per le viti.
4. Far passare il cavo attraverso i fori praticati.
5. Fissare la base dell'alloggiamento alla parete, oppure al supporto di montaggio (dis. 5 e 6). Non installare il rilevatore sul supporto se deve essere abilitata l'opzione discriminazione animali.
6. Fissare la scheda elettronica. Prima di fissare la scheda elettronica con la vite, posizionarla nella posizione più bassa possibile (dis. 3).
7. Collegare i cavi ai relativi morsetti.
8. Attraverso l'utilizzo dei potenziometri e dei jumper, definire i parametri operativi del rilevatore.
9. Chiudere l'alloggiamento del rilevatore.

AVVIAMENTO E TEST RILEVATORE

Nota: Durante il test del rilevatore:
- il LED deve essere abilitato,
- il jumper sui pin TST deve essere inserito nella posizione ON (finito il test il jumper deve essere inserito sui pin nella posizione OFF).

1. Dare alimentazione. Il LED comincia a lampeggiare alternativamente rosso e verde indicando il pre-avviamento del rilevatore.
2. Quando il LED finisce di lampeggiare controllare che:
   - il movimento all'interno dell'area di copertura del rilevatore PIR (nel dis. 7 è mostrata la copertura massima – la sensibilità massima e il jumper sui pin PET nella posizione OFF) attivi l'uscita di allarme del rilevatore PIR e che il LED si illumini di rosso;
   - l'utilizzo del dispositivo che genera il suono di rottura del vetro (TESTER INDIGO) nel campo di rilevamento del rilevatore attivi l'uscita di allarme di rilevatore rottura vetri e che il LED si illumini di verde.

SPECIFICHE TECNICHE

Tensione di alimentazione	12 V DC ±15%
Assorbimento di corrente, in stato di pronto	7,5 mA
Assorbimento di corrente, massimo	10 mA
Capacità di carico massima dei contatti del relè (resistiva)	40 mA / 16 V DC
Velocità di movimento rilevabile	0,3...3 m/s
Tempo di segnalazione di allarme	2 s
Tempo di inizializzazione	30 s
Campo di rilevazione del sensore rottura di vetro	fino a 6 m
Altezza di montaggio consigliata	2,4 m
Classe ambientale secondo EN50130-5	II
Temperatura di esercizio	-10...+55 °C
Umidità massima	93±3%
Dimensioni	63 x 96 x 49 mm
Peso	100 g

SATEL ITALIA srl
Via Ischia Prima, 280, 63066 Grottammare (AP), ITALIA
tel. 0735 588713, info@satel-italia.it
www.satel-italia.it

La dichiarazione di conformità può essere consultata sul sito: www.satel.eu/ce

ES

INSTALACIÓN

Todas las conexiones electrónicas deben ser realizadas con la alimentación desactivada.

El detector debe ser fijado de tal manera que los cristales protegidos se encuentren dentro del rango de detección del sensor de rotura de cristal. Debe tomarse en consideración que las cortinas, la tapicería blanda de muebles, placas acústicas, etc. absorben el sonido e influyen negativamente en el rango operativo del detector.

1. Abrir la caja (fig. 4).
2. Retirar la placa electrónica.
3. Hacer los orificios en la base de la caja para los tornillos y el cable.
4. Guiar el cable por el orificio realizado.
5. Fijar la base de la caja directamente a la pared o al soporte atornillado a la pared o al techo (fig. 5 y 6). No es posible instalar el detector en el soporte, si la opción de inmunidad a los animales debe ser activada.
6. Fijar la placa electrónica. Antes de apretar el tornillo, colocar la placa en la posición apropiada (fig. 3).
7. Conectar los conductores con los contactos apropiados.
8. Configurar el detector utilizando el potenciómetro y los jumpers.
9. Cerrar la caja del detector.

PUESTA EN MARCHA Y TEST DE DETECTOR

Nota: Cuando se testea el detector:
- el diodo LED debe ser activado,
- el jumper en los pins TST debe ser fijado en la posición ON (cuando el test se complete, colóquelo en la posición OFF).

1. Activar la alimentación. El diodo LED empezará a parpadear alternativamente en verde y rojo lo que indicará el arranque del detector.
2. Cuando el diodo deja de parpadear, es necesario verificar si:
   - el movimiento en el rango de detección del sensor de movimiento IRP (fig. 7 presenta el rango máximo de detección – la sensibilidad máxima y el jumper colocado en los pins PET en la posición OFF) activa la salida de alarma del dicho sensor y ocasiona que el diodo rojo se encienda;
   - el uso del dispositivo que genera el sonido de cristal al romperse (TESTER INDIGO) dentro del rango de detección del sensor de rotura de cristal activa la salida de alarma del dicho sensor y ocasiona que el diodo verde se encienda.

DATOS TÉCNICOS

Tensión de alimentación	12 V DC ±15%
Consumo de corriente en modo de espera	7,5 mA
Consumo máximo de corriente	10 mA
Capacidad admisible de carga de contactos de rêle (resistencia)	40 mA / 16 V DC
Velocidad detectable de movimiento	0,3...3 m/s
Duración de señalización de alarma	2 s
Período de duración del arranque	30 s
Rango de detección del sensor de rotura de cristal	hasta 6 m
Altura de instalación recomendada	2,4 m
Clase ambiental según EN50130-5	II
Temperatura operacional	-10...+55 °C
Humedad máxima	93±3%
Dimensiones	63 x 96 x 49 mm
Peso	100 g

Pueden consultar la declaración de conformidad en www.satel.eu/ce

CZ

MONTÁŽ

Před připojováním vypněte napájení.

Detektor namontujte přímo na zeď tak, aby skleněná plocha byla v jeho dosahu. Nezapomeňte, že žaluzie, nábytek, záclony a zvukově izolační desky mohou snižovat detekční dosah.

1. Otevřete přední kryt (Obr. 4).
2. Vyjměte desku elektroniky.
3. Vytvořte v zadním krytu otvory pro šrouby a přívodní kabel.
4. Protáhněte kabel vytvořeným otvorem.
5. Připevněte zadní kryt přímo na zeď nebo pomocí držáku přišroubujte ke zdi / na strop (Obr. 5 a 6). Detektor se nesmí montovat pomocí držáku, pokud je použita volba imunita vůči domácím zvířatům.
6. Vložte zpět desku s elektronikou. Před dotažením šroubku, umístěte desku elektroniky do správné pozice (obr. 3)
7. Připojte vodiče k příslušným svorkám.
8. Nastavte pracovní režimy detektoru pomocí propojek a potenciometrů.
9. Uzavřete kryt detektoru.

SPUŠTĚNÍ A TESTOVÁNÍ DETEKTORU

Poznámka: Pokud testujete detektor:
- signalizace LED musí být povolena,
- propojka musí být nasazena na piny TST v pozici ON (po ukončení testování přepojte propojku do pozice OFF).

1. Zapněte napájení detektoru. LED bude střídavě blikat červeně a zeleně, tím detektor signalizuje režim spouštění.
2. Po ukončení blikání LED, zkontrolujte, že:
   - pohybem v prostoru chráněném PIR senzorem (Obr. 7 zobrazuje maximální pokrytí prostoru, s nastavenou maximální citlivostí a s propojkou PET nasazenou v pozici OFF) dojde k aktivaci poplachového výstupu a rozsvícení červené LED kontrolky;
   - použitím generátoru třištění skla (INDIGO TESTER) v detekčním dosahu senzoru třištění skla dojde k aktivaci poplachového výstupu a rozsvícením zelené LED kontrolky.

SPECIFIKACE

Napájecí napětí	12 V DC ±15%
Proudová spotřeba v klidu	7,5 mA
Proudová spotřeba maximální	10 mA
Zatížitelnost kontaktů relé (odporová zátěž)	40 mA / 16 V DC
Detekovatelná rychlost	0,3...3 m/s
Doba signalizace poplachu	2 s
Doba spouštění	30 s
Detekční dosah senzoru třištění skla	až 6 m
Doporučená montážní výška	2,4 m
Třída prostředí podle EN50130-5	II
Rozsah pracovních teplot	-10...+55 °C
Maximální relativní vlhkost	93±3%
Rozměry krytu	63 x 96 x 49 mm
Hmotnost	100 g

Prohlášení o shodě je k dispozici na www.satel.eu/ce

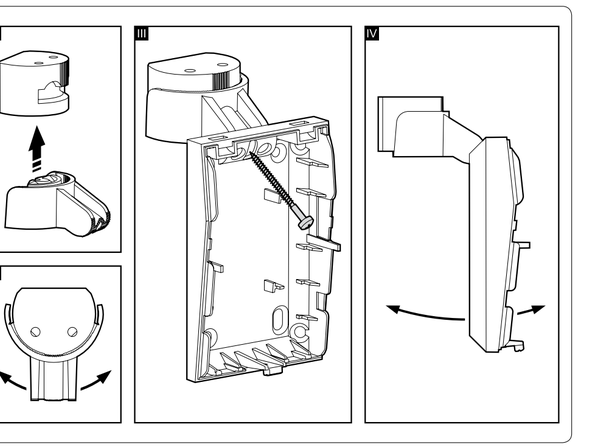

SK

MONTÁŽ

Všetky elektrické prepojenia treba vykonávať pri vypnutom napájaní.

Chránené sklenené plochy sa musia nachádzať v dosahu detekcie detektora rozbitia okna. Treba pamätať, že záclony, žalúzie, čalúnenie nábytku a podobne pohlcujú zvuk a zmenšujú dosah detektora detekcie detektora.

1. Otvoriť kryt (obr. 4).
2. Vybrať dosku s elektronikou.
3. V základni krytu detektora vytvoriť otvory na skrutky a kábel.
4. Cez vytvorený otvor pretiahnuť kábel.
5. Pripevniť základňu krytu priamo na stenu alebo pomocou konzoly aj na strop (obr. 5 a 6). Detektor nie je možné montovať na konzolu, ak má byť zapnutá možnosť odolnosti na pohyb zvierat.
6. Pripevniť dosku elektroniky. Pred dotiahnutím šrubku, umístěte desku elektroniky do správné pozice (obr. 3)
7. Pripojiť vodiče na zodpovedajúce svorky.
8. Pomocou potenciometrov a jumperov nastaviť parametre činnosti detektora.
9. Zatvoriť kryt detektora.

SPUSTENIE A TEST DETEKTORA

Pozor: Počas testovania detektora:
- musí byť LED-ka zapnutá,
- musí byť jumper TST nasadený na pozícii ON (po ukončení testu ho treba nasadiť na pozíciu OFF).

1. Zapnúť napájanie. LED-ka začne blikať striedavo zelenou a červenou farbou, čím bude signalizovať spustenie detektora.
2. Keď prestane LED-ka blikať, skontrolovať či:
   - pohybovanie sa v priestore detekcie PIR detektora pohybu (obr. 7 zobrazuje maximálny priestor detekcie – maximálna citlivosť a jumper PET v pozícii OFF) aktivuje alarmový výstup tohto detektora a spôsobí zasvietenie LED-ky červenou farbou;
   - použitie zariadenia generujúceho zvuk rozbitého skla (TESTER INDIGO) v dosahu detekcie detektora rozbitia okna aktivuje alarmový výstup tohto detektora a spôsobí zasvietenie LED-ky zelenou farbou.

TECHNICKÉ INFORMÁCIE

Napätie napájania	12 V DC ±15%
Odber prúdu v pohotovostnom režime	7,5 mA
Maximálny odber prúdu	10 mA
Povolené zaťaženie kontaktov relé	40 mA / 16 V DC
Detekovaná rýchlosť pohybu	0,3...3 m/s
Čas signalizácie alarmu	2 s
Čas spustenia	30 s
Dosah detekcie detektora rozbitia okna	do 6 m
Odporúčaná výška montáže	2,4 m
Trieda prostredia podľa EN50130-5	II
Pracovná teplota	-10...+55 °C
Maximálna vlhkosť ovzdušia	93±3%
Rozmery	63 x 96 x 49 mm
Hmotnosť	100 g

Vyhlásenie o zhode si možno pozrieť na www.satel.eu/ce

GR

ΕΓΚΑΤΑΣΤΑΣΗ

Αποσυνδέστε την τροφοδοσία πριν κάνετε οποιεσδήποτε ηλεκτρικές συνδέσεις.

Οι προστατευόμενες γυάλινες επιφάνειες πρέπει να είναι εντός του εύρους του αισθητήρα θραύσης κρυστάλλων. Παρακαλώ σημειώστε ότι σκίαστρα, κουρτίνες, ταπετσαρίες επίπλων, ακουστικά πλακάκια, κλπ. απορροφούν τον ήχο και μπορούν να επηρεάσουν αρνητικά το εύρος λειτουργίας του ανιχνευτή.

1. Αφαιρέστε το μπροστινό κάλυμμα (Εικ. 4).
2. Αφαιρέστε την πλακέτα ηλεκτρονικών.
3. Κάντε τα ανοίγματα για τις βίδες και το καλώδιο στη βάση του περιβλήματος ..
4. Περάστε το καλώδιο μέσα από το προετοιμασμένο άνοιγμα.
5. Ασφαλίστε το κέλυφος της βάσης κατευθείαν στον τοίχο ή σε βραχίονα διδωμένο στον τοίχο / οροφή (Εικ. 5 και 6). Ο ανιχνευτής δεν πρέπει να τοποθετείται στο βραχίονα, εάν η επιλογή αγνόησης κατοικίδιου ζώου πρόκειται να ενεργοποιηθεί.
6. Στερεώστε την ηλεκτρονική κάρτα. Πριν σφίξετε τη βίδα, τοποθετήστε την πλακέτα στην σωστή της θέση (Εικ. 3).
7. Συνδέστε τα καλώδια στους αντίστοιχους ακροδέκτες.
8. Χρησιμοποιώντας τα ποτενσιόμετρα και τους βραχυκυκλωτήρες, ρυθμίστε τις παραμέτρους λειτουργίας του ανιχνευτή.
9. Επανατοποθετήστε το κάλυμμα.

ΕΚΚΙΝΗΣΗ ΚΑΙ ΔΟΚΙΜΗ ΤΟΥ ΑΝΙΧΝΕΥΤΗ

Σημείωση: Κατά τον έλεγχο του ανιχνευτή:
- η λυχνία LED θα πρέπει να είναι ενεργοποιημένη,
- η γέφυρα πρέπει να τοποθετηθεί σε πινέζες του TST σε θέση ON (όταν η δοκιμή έχει ολοκληρωθεί, τοποθετήστε την σε θέση OFF).

1. Τροφοδοτήστε τον ανιχνευτή. Το LED θα αρχίσει να αναβοσβήνει εναλλάξ κόκκινο και πράσινο, πράγμα που σημαίνει ότι ο ανιχνευτής προθερμαίνεται.
2. Όταν το LED σταματήσει να αναβοσβήνει, ελέγξτε ότι:
   - κίνηση εντός της περιοχής κάλυψης του αισθητήρα ανίχνευσης PIR (Εικ. 7 δείχνει τη μέγιστη περιοχή κάλυψης - με τη μέγιστη ευαισθησία και το jumper τοποθετημένο στις ακίδες PET σε θέση OFF) ενεργοποιεί την έξοδο συναγερμού του αισθητήρα και κάνει το κόκκινο? LED να ανάβει.
   - χρήση της συσκευής που παράγει ήχο σπασίματος γυαλιού (INDIGO TESTER) εντός του εύρους ανίχνευσης του αισθητήρα θραύσης κρυστάλλων θα ενεργοποιήσει την έξοδο συναγερμού του αισθητήρα και θα κάνει το LED να ανάβει πράσινο.

ΠΡΟΔΙΑΓΡΑΦΕΣ

Τάση τροφοδοσίας	12 V DC ±15%
Κατανάλωση ρεύματος αναμονής	7,5 mA
Μέγιστη κατανάλωση ρεύματος	10 mA
βαθμονόμηση επαφών ρελέ (ωμικό φορτίο)	40 mA / 16 V DC
Ανιχνεύσιμη ταχύτητα	0,3...3 m/s
Διάστημα σηματοδότησης συναγερμού	2 s
Χρόνος προθέρμανσης	30 s
Εύρος ανίχνευσης του αισθητήρα θραύσης κρυστάλλων	up to 6 m
Συνιστώμενο ύψος εγκατάστασης	2,4 m
Περιβαλοντική κατηγορία σύμφωνα με EN50130-5	II
Εύρος θερμοκρασίας λειτουργίας	-10...+55 °C
Μέγιστη υγρασία	93±3%
Διαστάσεις	63 x 96 x 49 mm
Βάρος	100 g

Για την δήλωση συμμόρφωσης μπορείτε να συμβουλευτείτε την ιστοσελίδα www.satel.eu/ce

HU

FELSZERELÉS

Bármilyen elektromos csatlakoztatás elvégzése előtt kapcsolja le a tápfeszültséget.

A védett üvegfelületnek az üvegtörés-érzékelő működési tartományán belül kell lennie. Vegye figyelembe, hogy az ármyékolók, függönyök, kárpitozott bútorok, akusztikai panelek, stb. elnyelik a hangot és kedvezőtlenül befolyásolhatják az érzékelő működési tartományát.

1. Távolítsa el az érzékelő fedelét (4. Ábra).
2. Távolítsa el az elektronikai kártyát.
3. Készítse el a csavarok és a kábel átvezetésére szolgáló nyílásokat a ház hátoldalán.
4. Vezesse keresztül a kábelt az elkészített nyíláson.
5. Rögzítse a ház hátoldalát közvetlenül a falra vagy a falra/mennyezetre rögzített tartóhoz (5. és 6. Ábra). Amennyiben a kisállatvédelmi opció engedélyezve van, akkor az érzékelő nem szerelhető tartóra.
6. Rögzítse az elektronikai kártyát. A csavar meghúzása elő